Technisches Datenblatt **PX-iP**

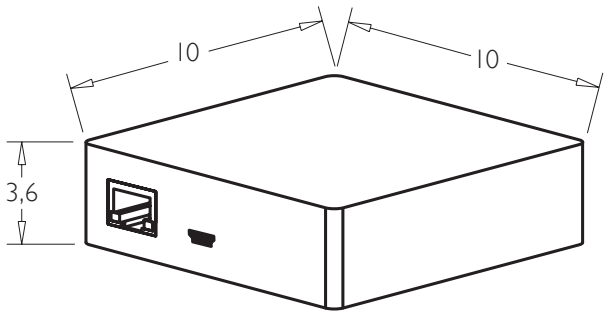

Voraussetzung zum Betrieb	Internetverbindung; WLAN oder LAN
Verwendung	Ergänzend zu PX-1C Funk-Rauchwarnmeldern
Notstromversorgung/Dauer	3,6 V NiMH AA-LSD-NTC, austauschbar/ mind. 2 Stunden
Spannungsversorgung	5V 1A USB-Netzteil
Prozessor	32 Bit, SMD Technologie
Optimale Lagertemperatur	5 bis 35° C, <70% rel. Feuchte
Schutzart	IP 40
Farbe	Kühlschrank-Weiß
Material	ABS
Abmaße (L x B x H)	10x10x3,6cm
Gewicht	ca. 210 g netto
Bedienung	Über Browser basierte Pyrexx Web App
Updatefähigkeit	Über WLAN und LAN

ZUSÄTZLICHE TECHNISCHE DETAILS ZUM FUNKMODUL

Funkvernetzung	868,3 MHz gemäß R&TTE-Richtlinie WLAN, GSM (Notbetrieb)
Datenverschlüsselung	AES256
Maximale Anzahl vernetzter Teilnehmer pro Funk-Gruppe	15 (inklusive PX-iP)
Maximale Anzahl vernetzter Funk-Gruppen mit PX-iP	15
Funkreichweite	400 m (±10%) auf freiem Feld

Änderungen vorbehalten / Stand des Datenblattes: 2016-2 / k_117412